Фундамент столбчатый монолитный Фм-2.
Опалубочные чертежи

Фундамент столбчатый монолитный Фм-2

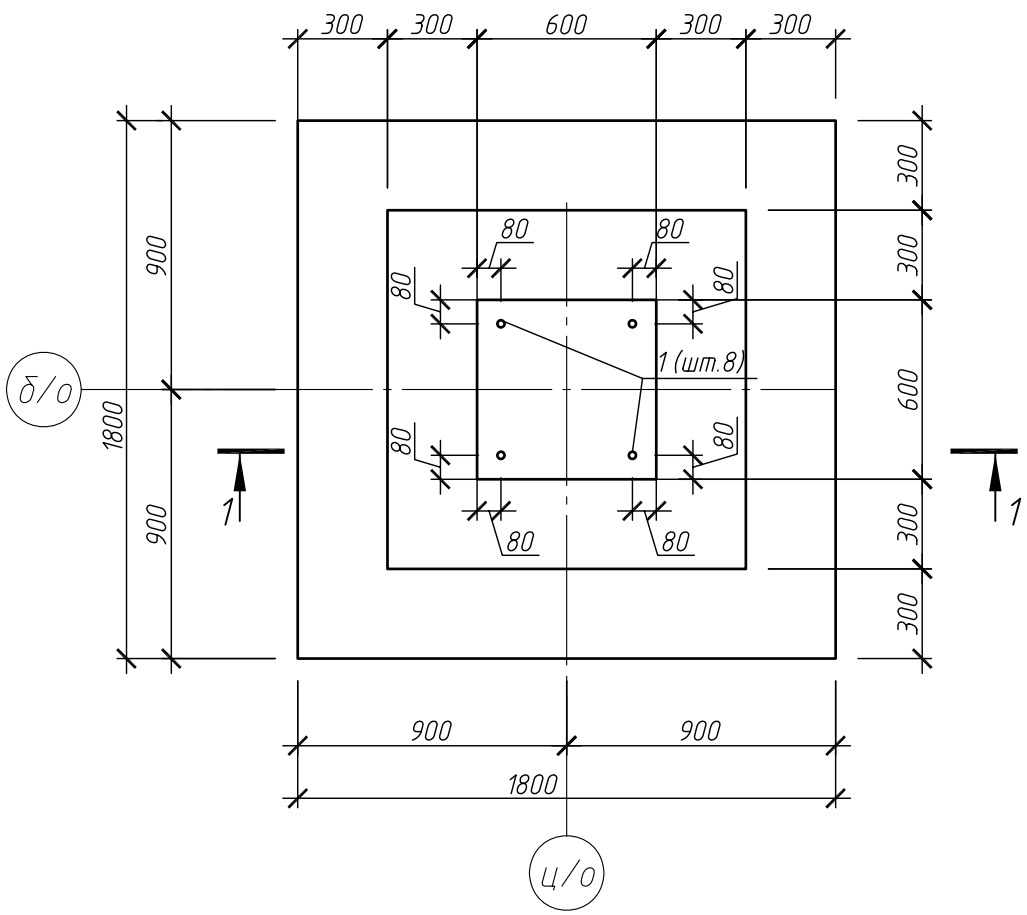

Разрез 1-1
Опалубочный чертеж

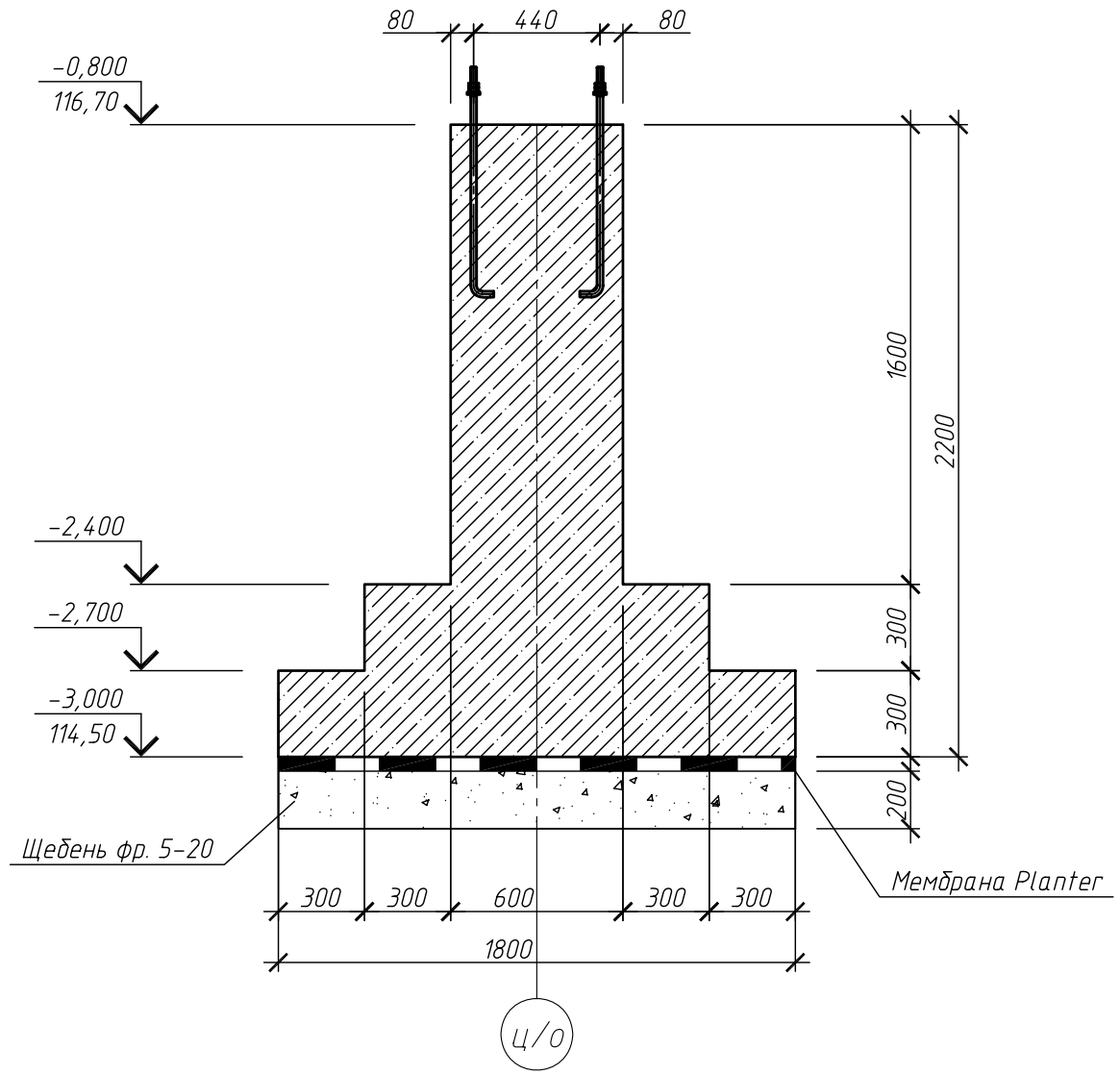

Примечания

1. Общие указания см. лист 1.
2. Армирование фундамента см. лист 6.
3. Перед устройством подготовки из мембраны Planter Standart на тщательно выровненную поверхность естественного основания уложить слой щебня фр. 5-20 толщиной 200мм. Щебень трамбовать.
4. Спецификацию элементов см. лист 6.

Изм.	Кол. уч.	Лист	№ док.	Подп.	Дата	РНФ 14-29-00172-1-КЖО			
						Здание с испытательным стендом по адресу: г.Пермь, ул.Академика Королева, 1			
Разраб.		Гришин				Здание с испытательным стендом	Стадия	Лист	Листов
Проверил		Плотников					Р	5	
Н. контр.		Лядов				Фундамент столбчатый монолитный Фм-2. Опалубочные чертежи	ИМСС УрО РАН		

Взам. инв. N | Подпись и дата | Инв. N подл.